SƠ ĐỒ KHỐI CHUNG CỦA HỆ THỐNG

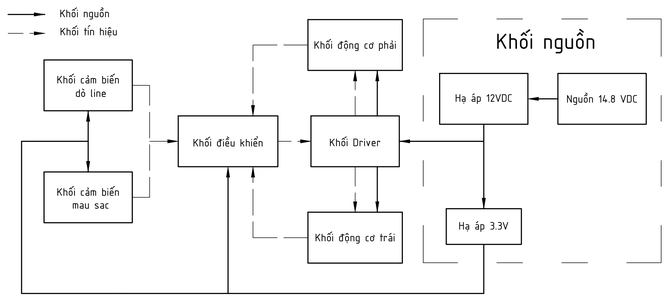

KHỐI CẢM BIẾN DÒ LINE

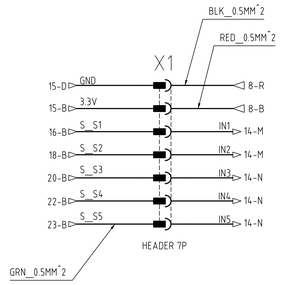

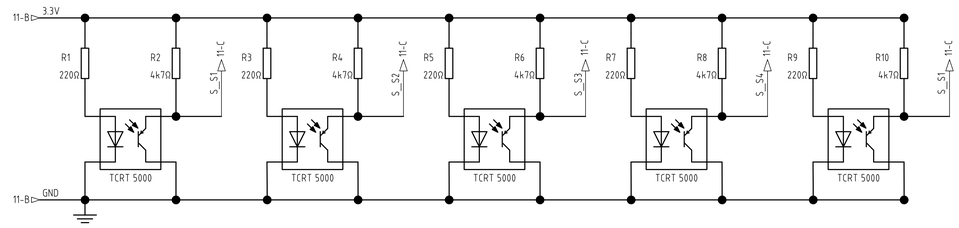

KHỐI NGUỒN

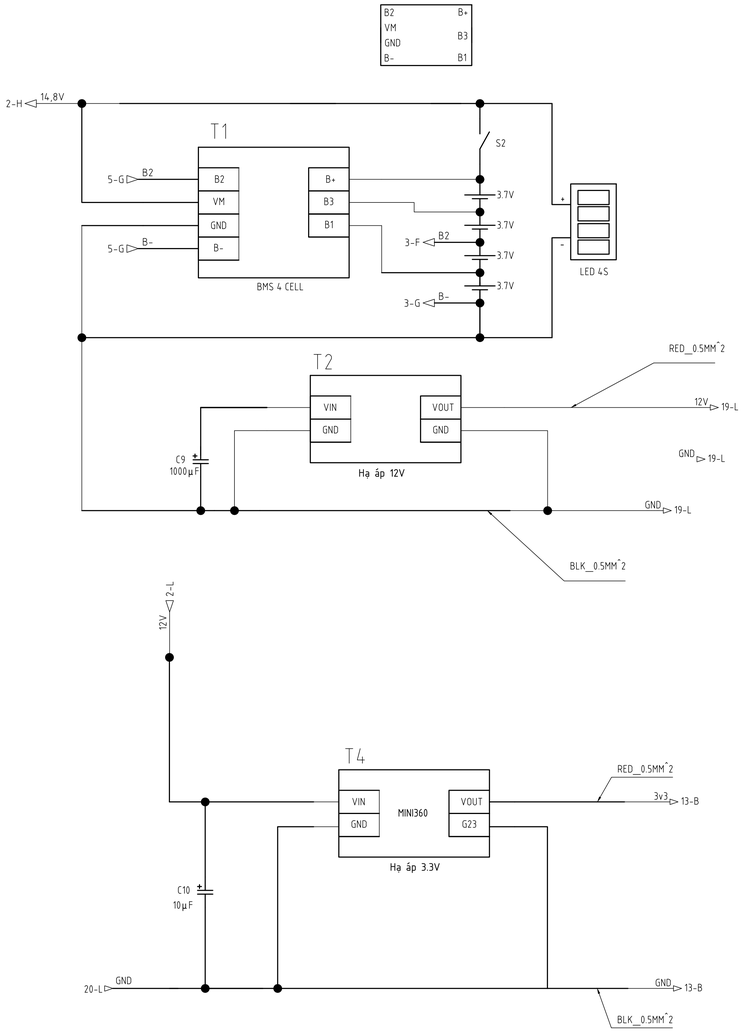

KHỐI CẢM BIẾN MÀU SẮC

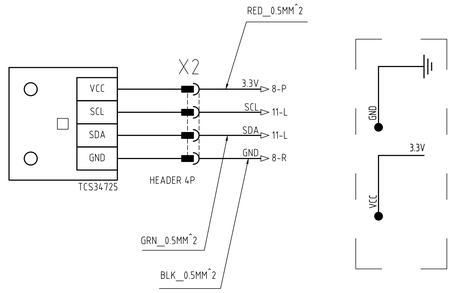

KHỐI ĐỘNG CƠ TRÁI

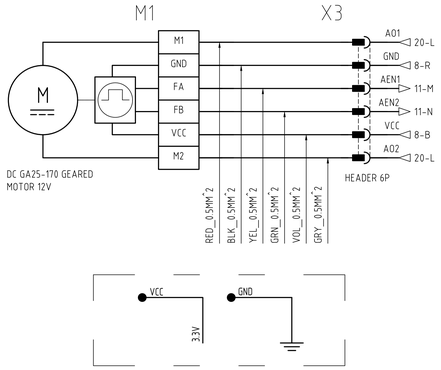

KHỐI ĐỘNG CƠ PHẢI

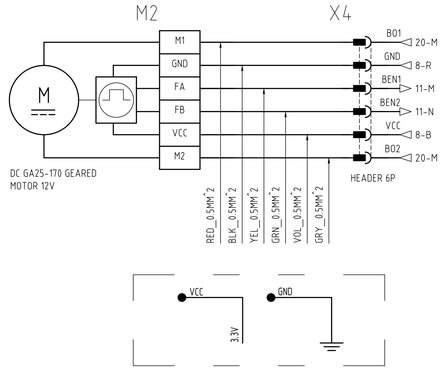

KHỐI VI ĐIỀU KHIỂN

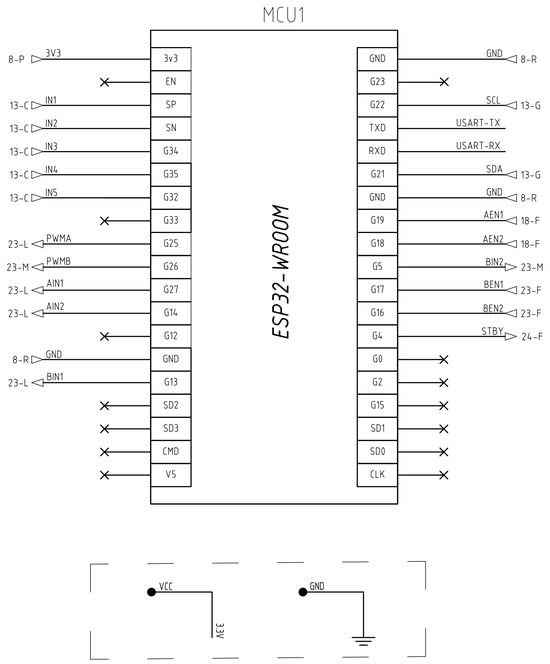

KHỐI DRIVER ĐỘNG CƠ

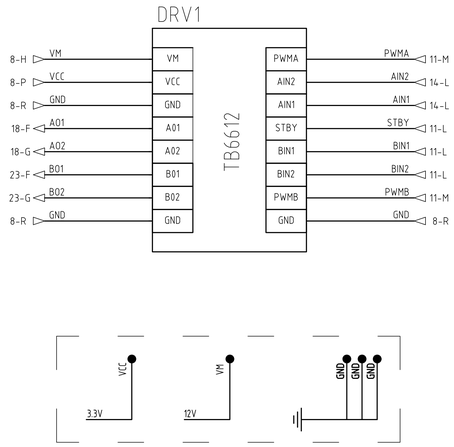

ROBOT DÒ LINE					ĐỒ ÁN CHUYÊN NGÀNH	
Chức vụ	Tên	Chữ kí	Ngày	BẢN VẼ ĐIỆN	Khổ giấy	Tỉ lệ
Thiết kế	Lê Huy Hùng				A0	1:1
	P.Hùng Hưng				Trang: 2	Tổng số trang: 4
	B.H.Minh Hưng					
	N.Đình Huy				TRƯỜNG ĐẠI HỌC BÁCH KHOA KHOA CƠ KHÍ	
Hướng dẫn	Lê Đức Hạnh					
Phản biện						